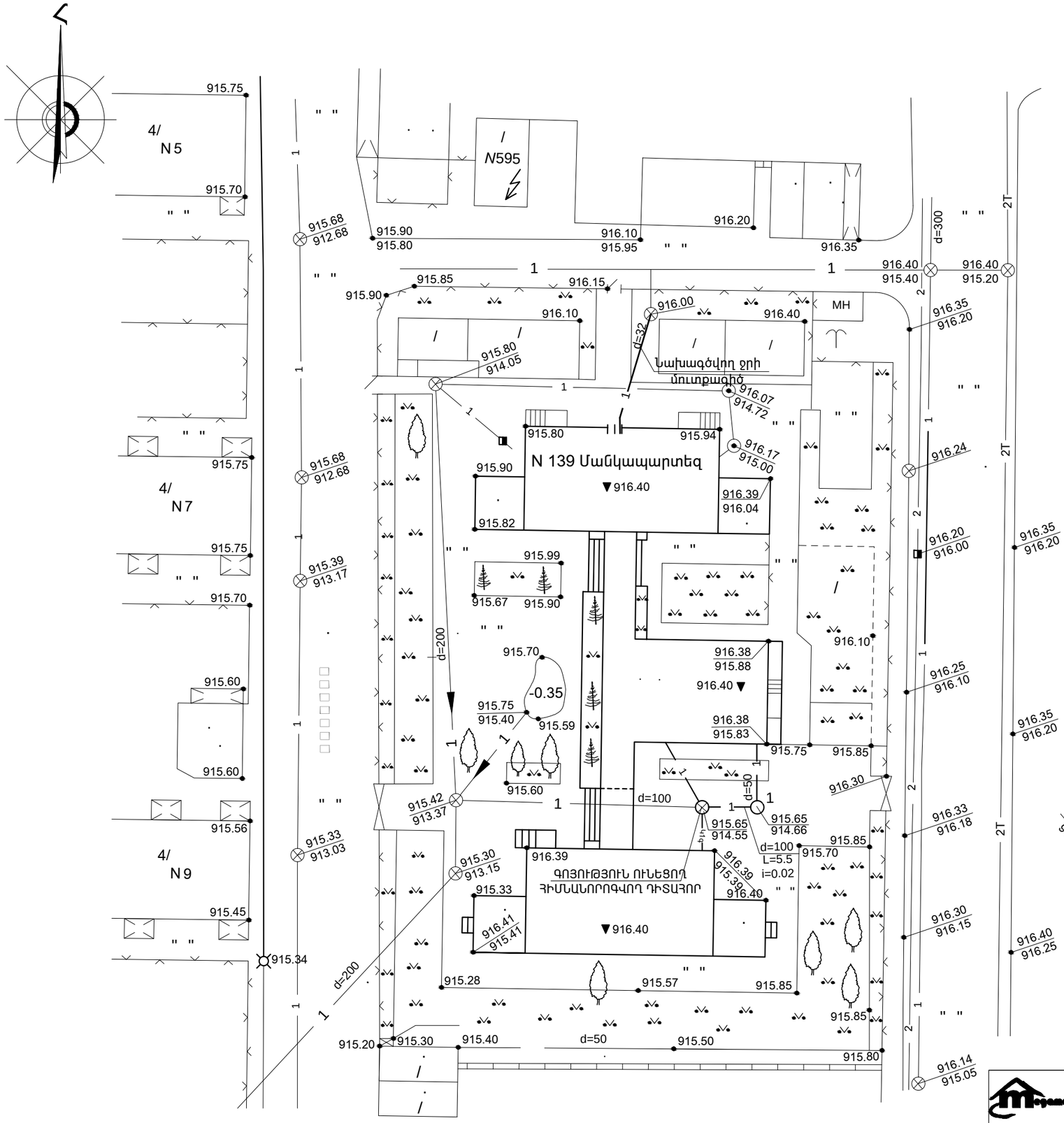

ԴԻՏԱՀՈՐ 1

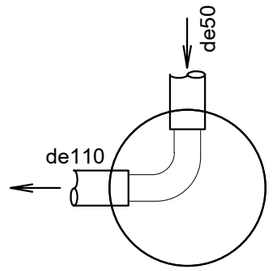

ԳՈՅՈՒԹՅՈՒՆ ՈՒՆԵՑՈՂ ՀԻՄՆԱՆՈՐՈԳՎՈՂ ԴԻՏԱՀՈՐ

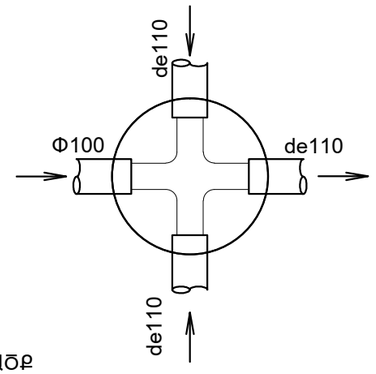

ԿՈՅՈՒՂՈՒ ԽՐԱՄՈՒՂՈՒ ԿՏՐՎԱԾՔ

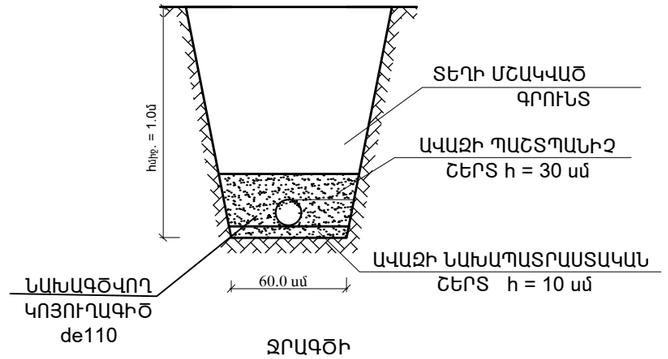

ՋՐԱԳԾԻ ԽՐԱՄՈՒՂՈՒ ԿՏՐՎԱԾՔ

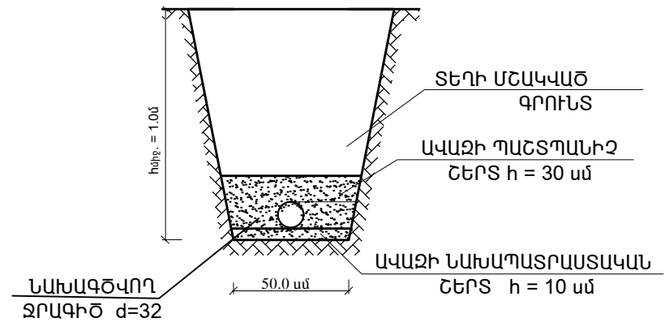

ՊԱՅՄԱՆԱԿԱՆ ՆՇԱՆՆԵՐ

Ջ1գ	ԳՈՅՈՒԹՅՈՒՆ ՈՒՆԵՑՈՂ ՋՐԱԳԻԾ
Ջ1	ՆԱԽԱԳԾՎՈՂ ՋՐԱԳԻԾ
Կ1գ	ԳՈՅՈՒԹՅՈՒՆ ՈՒՆԵՑՈՂ ԿՈՅՈՒՂԱԳԻԾ
Կ1	ՆԱԽԱԳԾՎՈՂ ԿՈՅՈՒՂԱԳԻԾ
⊗	ԳՈՅՈՒԹՅՈՒՆ ՈՒՆԵՑՈՂ ԴԻՏԱՀՈՐԵՐ
1	ՆԱԽԱԳԾՎՈՂ ԿՈՅՈՒՂՈՒ ԴԻՏԱՀՈՐ

ԾԱՆՈԹՈՒԹՅՈՒՆ

Տվյալ թերթը նայել ՋԿ-1 թերթերի հոտ համատեղ

	ԵՐԵՎԱՆ ՔԱՂԱՔԻ ՇԵՆԳԱՎԻԹ ՎԱՐՉԱԿԱՆ ՇՐՋԱՆԻ h139 ՄԱՆԿԱՊԱՐՏԵԶԻ ՀԻՄՆԱՆՈՐՈԳՈՒՄ			Պատվեր N ԵՔ-ՊԸԱՇՁԲ-14/45-5		
			ՋՐԱՄԱՏԱԿԱՐԱՐՈՒՄ ԵՎ ԿՈՅՈՒՂԻ ՆԵՐՀՐԱՊԱՐԱԿԱՅԻՆ ՑԱՆՑ	ՓՈՒԼ	ԹԵՐԹ	ԹԵՐԹԵՐ
ՆԱԽԱԳԾԵՑ	Գ. ԱՎԵՏԻՍՅԱՆ			ԱՆ	ՋԿ-5	7
			ՀԱՏԱԿԱԳԻԾ ԿՈՅՈՒՂՈՒ ՑԱՆՑՈՎ Մ1:500	«ՄԵԳԱՄԵՏՐ» ՍՊԸ		